第10回燕ロータリークラブ杯U－12サッカー大会	
参加チーム	
1	レオネス長岡JFC
2	Noedegrati SanjoFC
3	栄サザンクロス
4	加茂南蒲SC
5	見附FC
6	分水FC
7	吉田SC
8	エルファー燕
9	Jドリーム三条
10	FCフェニックスVolare
11	TYFC
12	越路JrFC
13	FC西内野
14	グランディールFC三条
15	村上SSS
16	FC弥彦レグルス

第１０回　燕ロータリークラブ杯U-12サッカー大会　グループリーグ組合せ

Ｇｒｏｕｐ　Ａ	レオネス長岡JFC	見附FC	Ｊドリーム三条	FC西内野	勝	分	負	勝点	得点	失点	得失	順位
レオネス長岡JFC		A①	A③	A⑤	0	0	0	0	0	0	0	
		—	—	—								
見附FC	A①		A⑥	A④	0	0	0	0	0	0	0	
	—		—	—								
Ｊドリーム三条	A③	A⑥		A②	0	0	0	0	0	0	0	
	—	—		—								
FC西内野	A⑤	A④	A②		0	0	0	0	0	0	0	
	—	—	—									

Ｇｒｏｕｐ　Ｂ	Noedegrati SanjoFC	分水FC	FCフェニックスVolare	グランディールFC三条	勝	分	負	勝点	得点	失点	得失	順位
Noedegrati SanjoFC		B①	B③	B⑤	0	0	0	0	0	0	0	
		—	—	—								
分水FC	B①		B⑥	B④	0	0	0	0	0	0	0	
	—		—	—								
FCフェニックスVolare	B③	B⑥		B②	0	0	0	0	0	0	0	
	—	—		—								
グランディールFC三条	B⑤	B④	B②		0	0	0	0	0	0	0	
	—	—	—									

Ｇｒｏｕｐ　Ｃ	栄サザンクロス	吉田SC	TYFC	村上SSS	勝	分	負	勝点	得点	失点	得失	順位
栄サザンクロス		C①	C③	C⑤	0	0	0	0	0	0	0	
		—	—	—								
吉田SC	C①		C⑥	C④	0	0	0	0	0	0	0	
	—		—	—								
TYFC	C③	C⑥		C②	0	0	0	0	0	0	0	
	—	—		—								
村上SSS	C⑤	C④	C②		0	0	0	0	0	0	0	
	—	—										

Ｇｒｏｕｐ　Ｄ	加茂南蒲SC	エルファー燕	越路ＪｒFC	FC弥彦レグルス	勝	分	負	勝点	得点	失点	得失	順位
加茂南蒲SC		D①	D③	D⑤	0	0	0	0	0	0	0	
		—	—	—								
エルファー燕	D①		D⑥	D④	0	0	0	0	0	0	0	
	—		—	—								
越路ＪｒFC	D③	D⑥		D②	0	0	0	0	0	0	0	
	—	—		—								
FC弥彦レグルス	D⑤	D④	D②		0	0	0	0	0	0	0	
	—	—	—									

第10回　燕ロータリークラブ杯サッカー大会U-12　グループリーグタイムスケジュール

Aピッチ

マッチNo.	時間	試合番号	対戦			審判
8:30 代表者会議(本部前)　9:00開会式						
1	9:45	A1	レオネス長岡JFC		見附FC	当該
4	10:35	D1	加茂南蒲SC		エルファー燕	当該
7	11:25	C2	TYFC		村上SSS	当該
10	12:15	B3	Noedegrati SanjoFC		FCフェニックスVolare	当該
13	13:05	A4	見附FC		FC西内野	当該
16	13:55	D4	エルファー燕		FC弥彦レグルス	当該
19	14:45	C5	栄サザンクロス		村上SSS	当該
22	15:35	B6	分水FC		FCフェニックスVolare	当該

Bピッチ

マッチNo.	時間	試合番号	対戦			審判
8:30 代表者会議(本部前)　9:00開会式						
2	9:45	B1	Noedegrati SanjoFC		分水FC	当該
5	10:35	A2	Jドリーム三条		FC西内野	当該
8	11:25	D2	越路JrFC		FC弥彦レグルス	当該
11	12:15	C3	栄サザンクロス		TYFC	当該
14	13:05	B4	分水FC		グランディールFC三条	当該
17	13:55	A5	レオネス長岡JFC		FC西内野	当該
20	14:45	D5	加茂南蒲SC		FC弥彦レグルス	当該
23	15:35	C6	吉田SC		TYFC	当該

Çピッチ

マッチNo.	時間	試合番号	対戦			審判
8:30 代表者会議(本部前)　9:00開会式						
3	9:45	C1	栄サザンクロス		吉田SC	当該
6	10:35	B2	FCフェニックスVolare		グランディールFC三条	当該
9	11:25	A3	レオネス長岡JFC		Jドリーム三条	当該
12	12:15	D3	加茂南蒲SC		越路JrFC	当該
15	13:05	C4	吉田SC		村上SSS	当該
18	13:55	B5	Noedegrati SanjoFC		グランディールFC三条	当該
21	14:45	A6	見附FC		Jドリーム三条	当該
24	15:35	D6	エルファー燕		越路JrFC	当該

第１０回　燕ロータリークラブ杯U-12サッカー大会　順位トーナメント表

■決勝トーナメント

試合時間

決勝戦：40分（20ー5ー20）

（15ー5ー15）　当該

※同点の場合は、PK戦にて決定（3人制）

優勝

準優勝

3位

4位

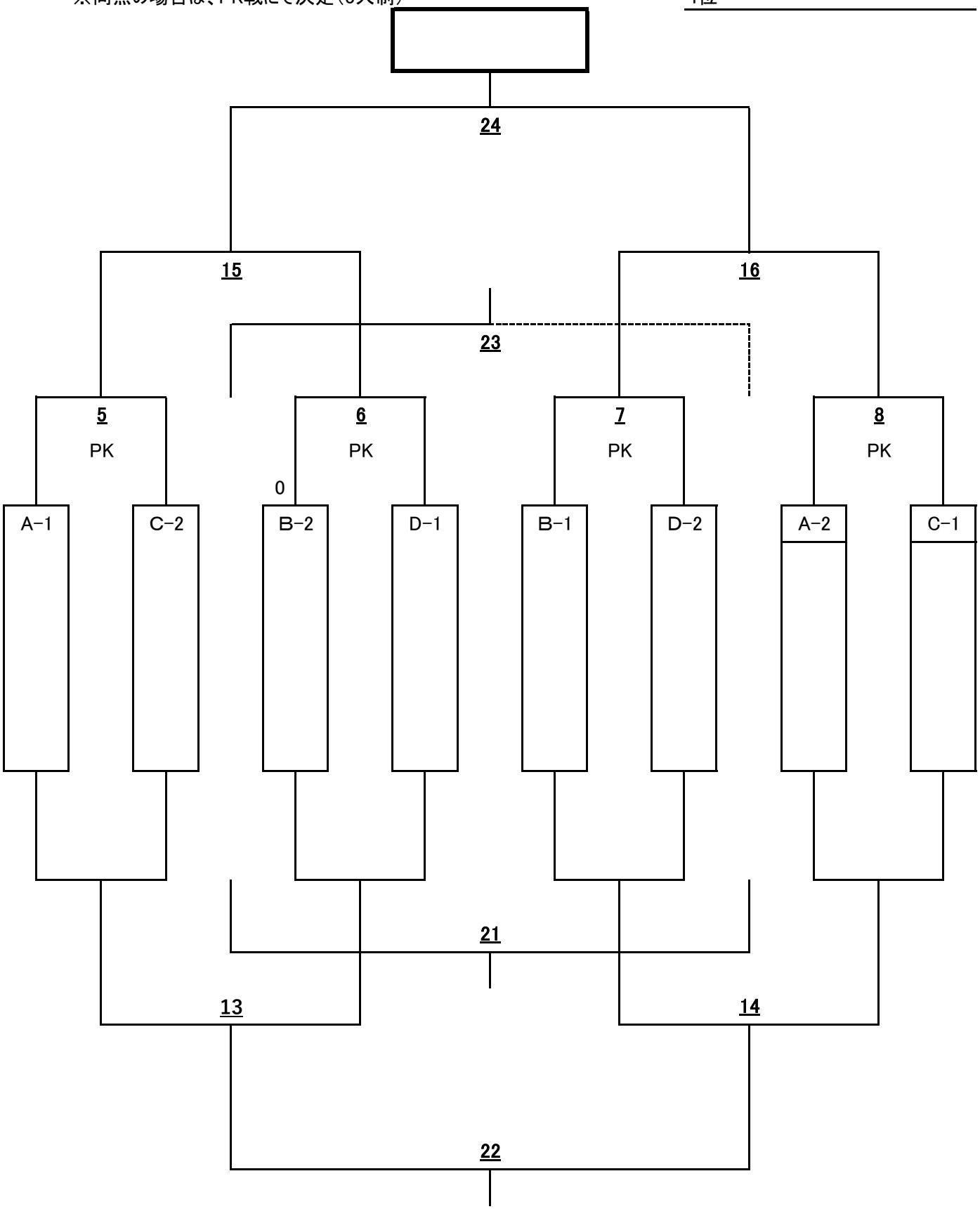

第１０回　燕ロータリークラブ杯U-12サッカー大会　順位トーナメント表

■ フレンドリートーナメント

試合時間

30分（15ー5ー15）

※同点の場合は、PK戦にて決定（3人制）

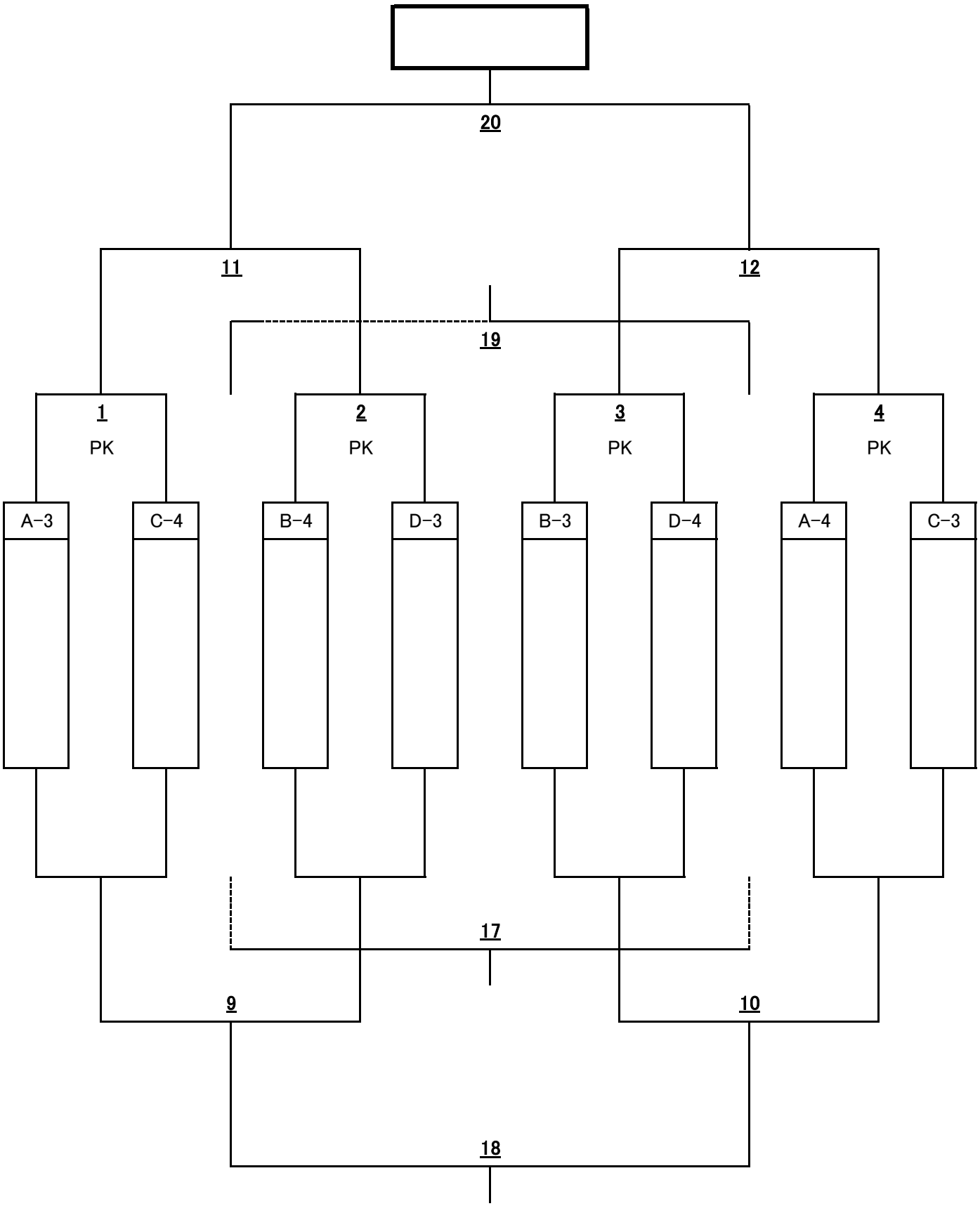

第１０回　燕ロータリークラブ杯U-12サッカー大会　順位トーナメントタイムスケジュール

Aピッチ

マッチNo.	時間	トーナメント	対戦			審判
1	9:00	フレンドリー				当該
4	9:50	フレンドリー				当該
7	10:40	決勝T				当該
10	11:30	フレンドリー				当該
13	12:20	決勝T				当該
16	13:10	決勝T				当該
19	14:00	フレンドリー				当該
24	14:50	決勝				燕市サッカー協会

Bピッチ

マッチNo.	時間	トーナメント	対戦			審判
2	9:00	フレンドリー				当該
5	9:50	決勝T				当該
8	10:40	決勝T				当該
11	11:30	フレンドリー				当該
14	12:20	決勝T				当該
17	13:10	フレンドリー				当該
20	14:00	フレンドリー				当該
23	14:50	3決				当該

Cピッチ

マッチNo.	時間	トーナメント	対戦			審判
3	9:00	フレンドリー				当該
6	9:50	決勝T				当該
9	10:40	フレンドリー				当該
12	11:30	フレンドリー				当該
15	12:20	決勝T				当該
18	13:10	フレンドリー				当該
21	14:00	決勝T				当該
22	14:50	決勝T				当該